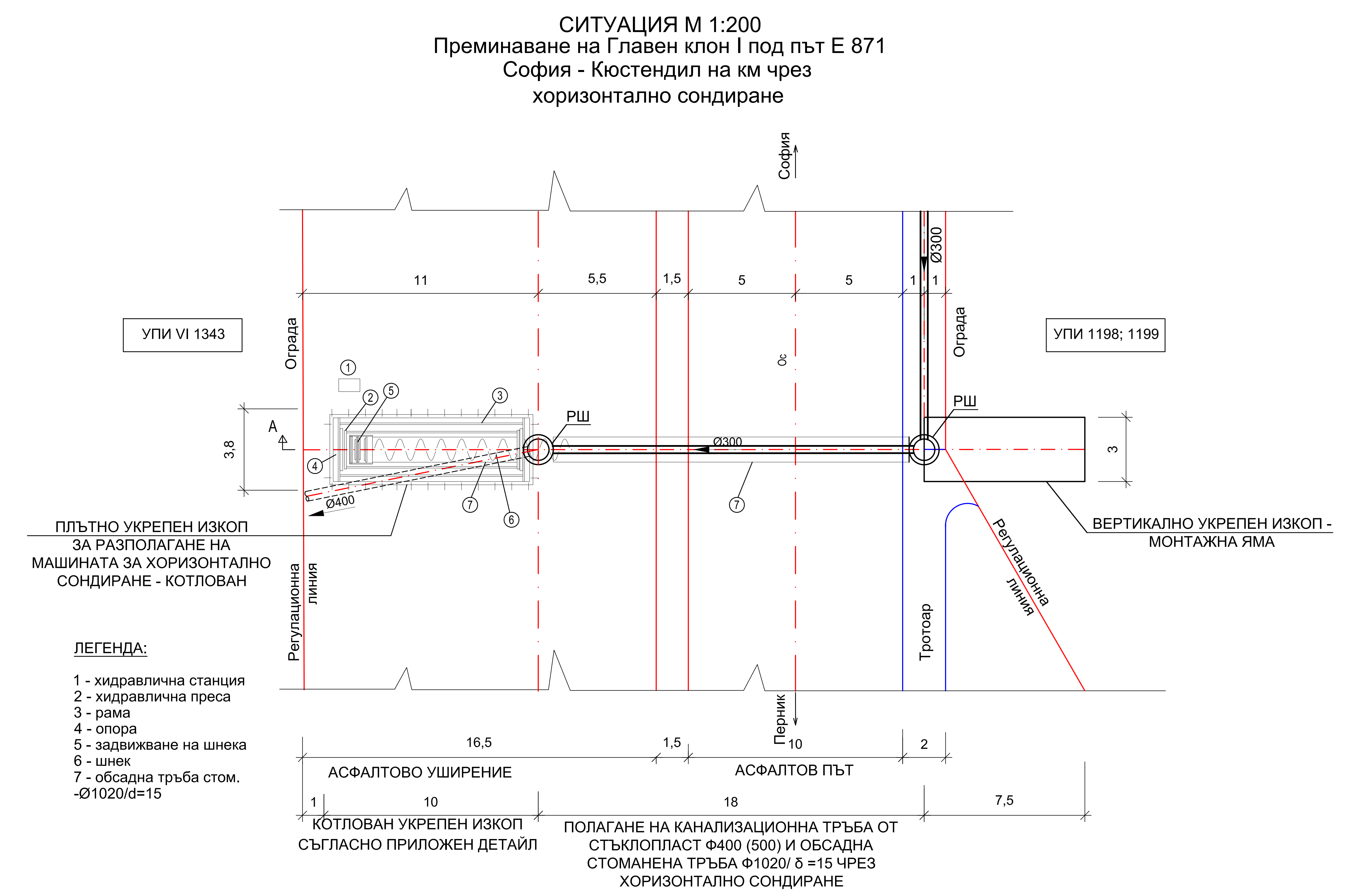

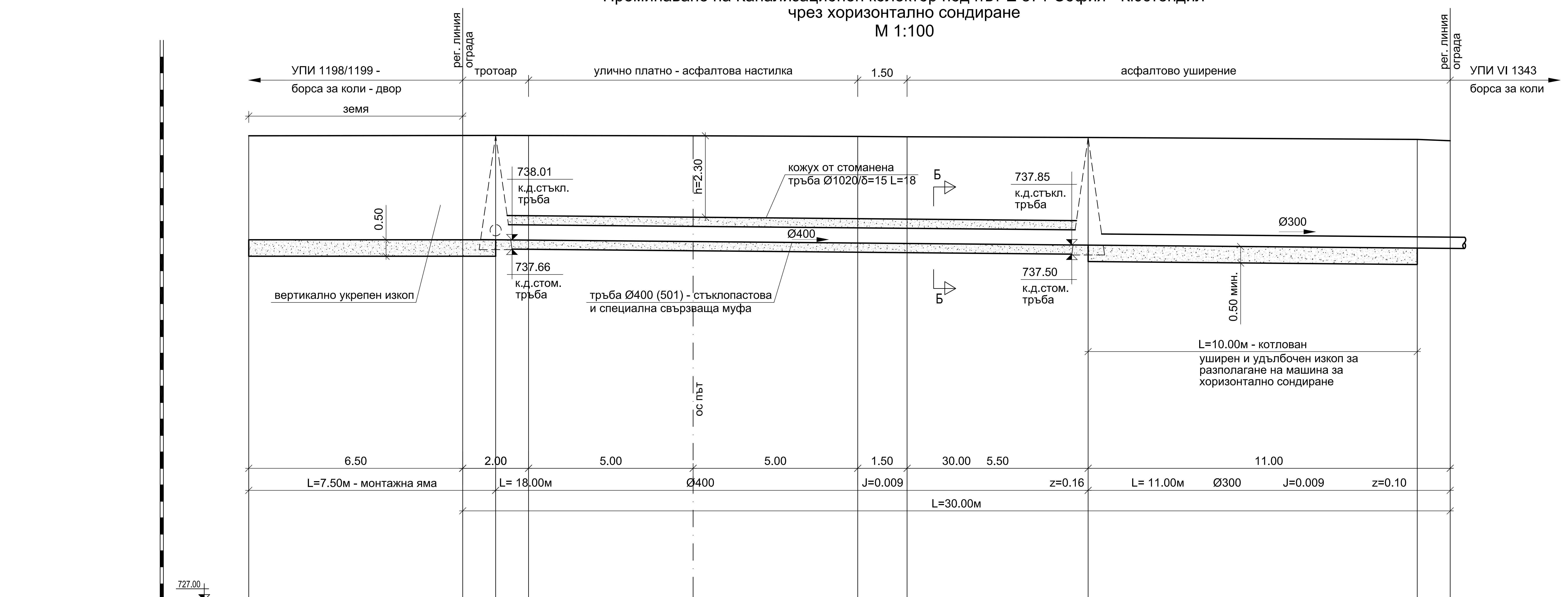

Категория на почвата	80% земна					20% скална				
N на шахтата			18					19		
Разстояние м/у шахти										
Дълбочина на изкопа	3.09		3.00 / 3.10		3.04	3.07	3.07	3.10	2.73	2.70
Кота терен	741.10		741.11		741.10	740.98	740.97	740.95	740.49	740.45
Кота дъно тръба	738.01		738.11 / 738.01		737.96	737.91	737.90	737.85	737.76	737.75
Разстояния частични		6.50	1.00	1.00	5.00	5.00	1.50	5.50	10.00	1.00
Разстояния общи	0.00	6.50	7.50	8.50	13.50	18.50	20.00	25.50	35.50	36.50

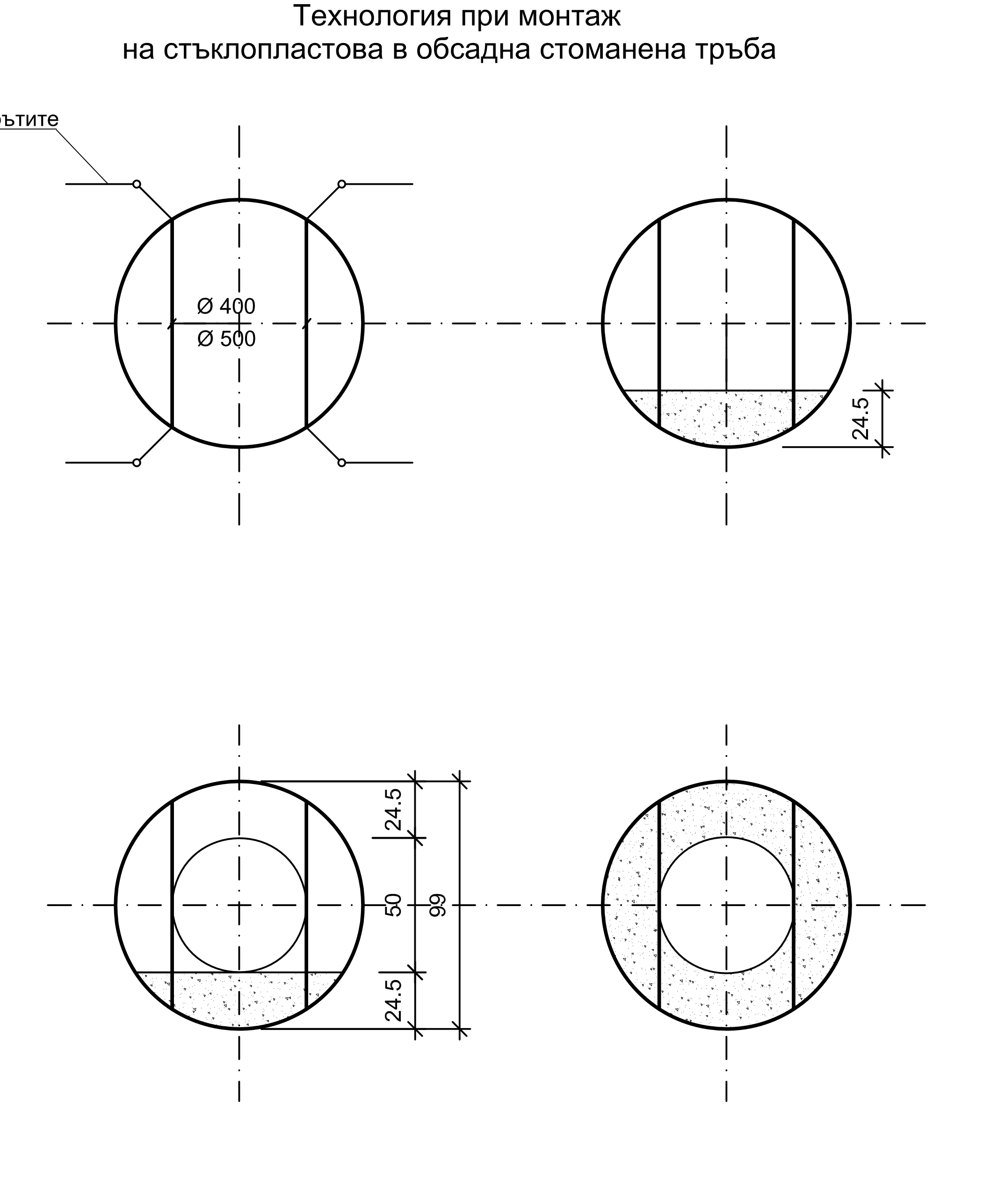

"ХИДРОПРОЕКТ-СОФИЯ" - ЕООД
гр.София, ул."Веслец" No65, ап.10 тел.981 36 05

Обект:	"Изготвяне на инвестиционен проект за допълнително водоснабдяване и канализация на с. Драгичево, община Перник"
Подобект:	Битов канализационен колектор на с. Драгичево
Част:	Канализация
Чертеж:	Преминаване на Канализационен клектор I под път Е871 София–Кюстендил чрез хоризонтално сондиране – ситуация, надлъжен и напречен разрез, детайли

Управител:	инж. Т.Хаджиболова		Технологичн
Проектант:	инж. Е. Славчева	Фаза:	Работен проект
Проектант:		Дата:	01.2018 г.
		Мащаб:	1:200; 1:100
		Чертеж:	14 / 22